배수구조물 상세도

S = NONE

흉관보강(Surrounding)단면제원

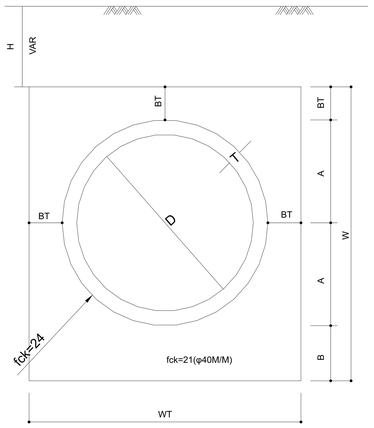

흉관보강(Surrounding)단면제원

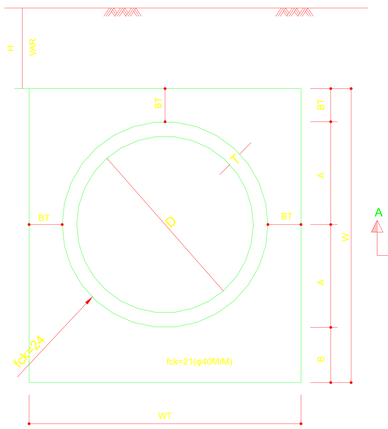

우수받이 상세도

평 면 도

S = 1:20

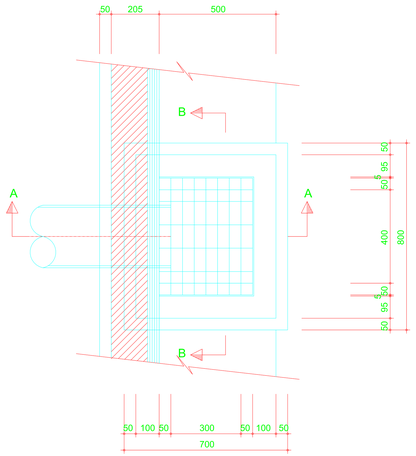

단 면 A-A

S = 1:20

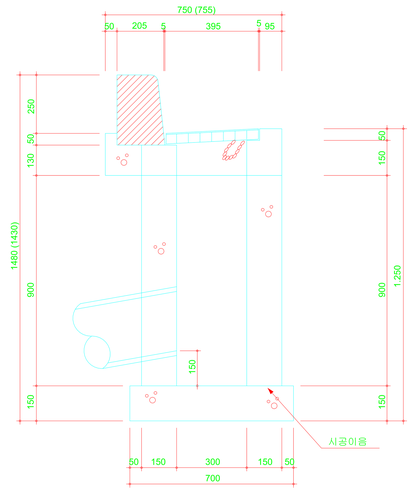

단 면 B-B

S = 1:20

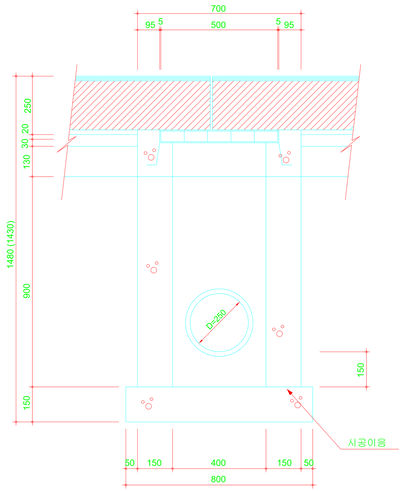

1련 배수관 재료표

(1M당)

구 분		치 수 (M/M)							수 량	
		D	T	BT	A	B	W	WT	콘크리트fck=21 (Φ40M/M) M³	거푸집 (합판6회) M²
흉관 높이	H=5m	250	28	150	153	250	706	606	0.354	1.212
	H=10m			150	153	250	706	606	0.354	1.212
	H=5m	800	66	150	466	250	1.332	1.232	0.959	2.664
	H=10m			150	466	250	1.332	1.232	0.959	2.664
	H=15m			170	466	250	1.332	1.232	0.959	2.664
	H=20m			200	466	250	1.352	1.272	0.735	2.664
	H=5m	1200	95	170	695	300	1.860	1.730	1.700	3.720
	H=10m			170	695	300	1.860	1.730	1.700	3.720
	H=15m			200	695	300	1.890	1.790	1.866	3.780
	H=20m			250	695	300	1.940	1.890	2.149	3.880

재 료 표

(개소당)

구 분	규 격	단 위	수 량	비 고
콘크리트	fck=21MPa (Ø=25m/m)	M^3	0.39	
거 푸 집	합 판 4 회	M^2	4.63	
철 근	D 13	TON	0.0009	SO30A
뚜 껑	495X395X50	EA	1	스틸그레이팅

■ 설치개요

1)우수받이는 도로옆의 물이 모이기 쉬운 장소나 L형 측구의 유하방향 하단부에 반드시 설치한다.
(단, 횡단보도 및 가옥의 출입구 앞에는 가급적 설치하지 않는 것이 좋다.)
2)우수받이의 설치위치는 보 차도의 구분이 있는 경우에는 그 경계로 하고,보 차도의 구분이 없는 경우에는 도로와 사유지의 경계에 설치한다.
3)노면배수의 우수받이 간격은 수리계산에 의해 결정하는 것을 원칙으로 하나 20~30m정도로 도로폭 및 경사등을 고려하여 적당한 간격으로 설치한다.

■ 형상 및 구조

1)L형 측구 폭이 50cm이하의 경우에 사용한다.
2)침전물이 배수관으로 유입되는 것을 방지하기위해 우수받이 저부에서 15cm이상의 위치에 배수관을 설치한다.
3)우수받이의 뚜껑은 강재, 주철재, 철근콘크리트재 등 견고하고 내수성있는 재질로 한다.
4)우수받이는 원칙적으로 현장타설 콘크리트로 하되 감독관 승인하에 프리케스트(공장제품)제품을 사용할수 있다.